CUBO

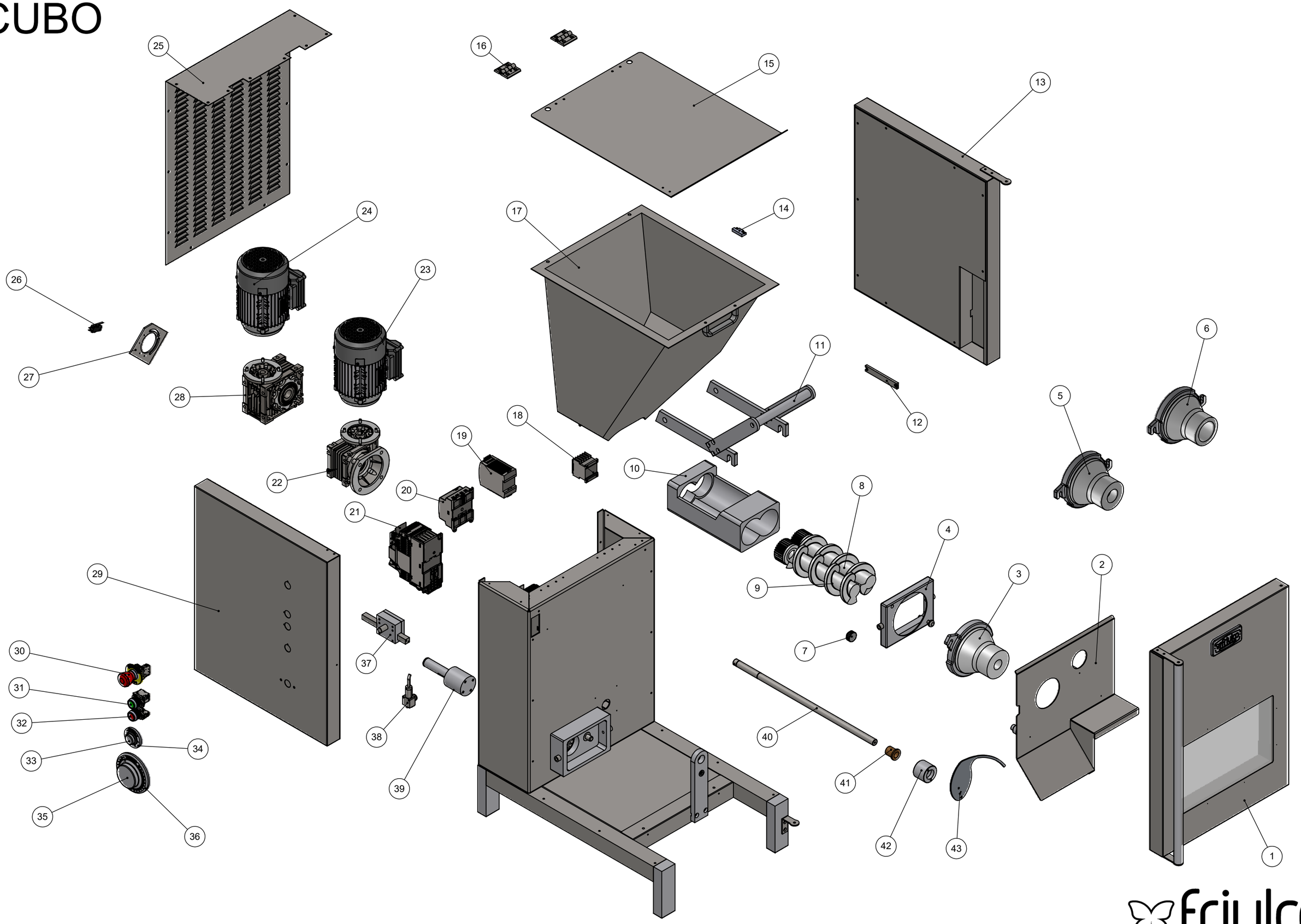

friulco