ARGOS

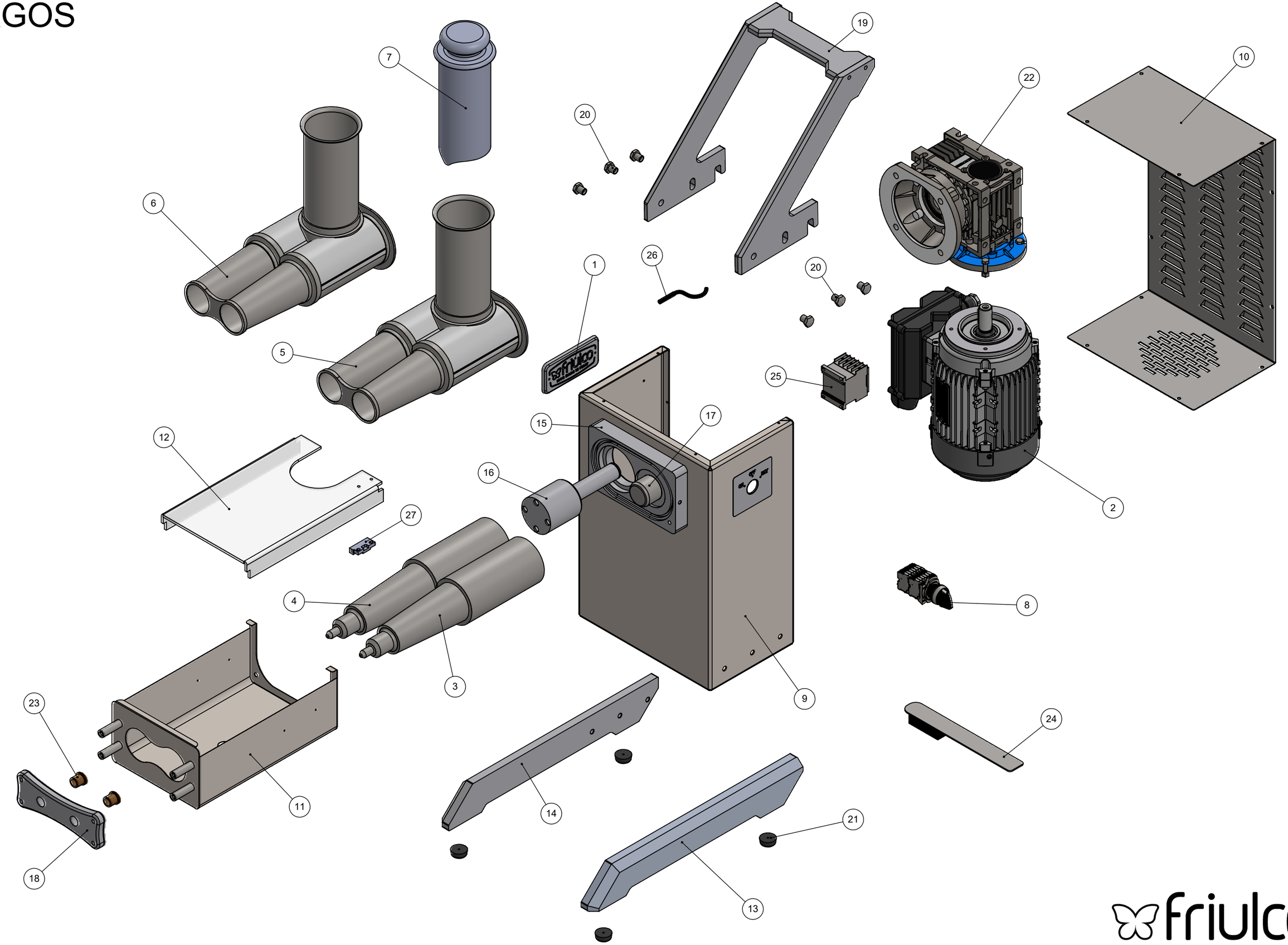

friulco